Пуфик-банкетка **CHILL**

Мебель для дома офиса и отдыха

Инструкция по сборке

Если товар с браком / недокомплектом - свяжитесь с нами по телефонам:
+7 (903) 066 48-48; +7 (937) 388 85-38

написать нам



ГАРАНТИЙНЫЙ ТАЛОН

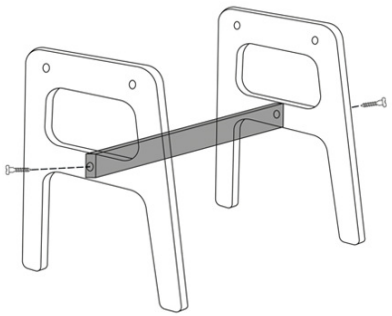

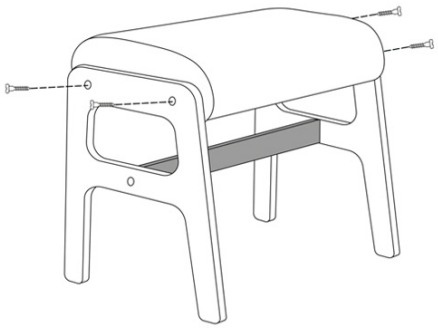



Комплектация:
ключ 1-2 шт
евровинт с крупной резьбой 2шт (№1)
винт с мелкой резьбой М6х40 4шт (№2)
заглушки 6шт
подпятники 4 шт

Материал: фанера премиум класса
Ткань: антивандальный велюр
Покрытие: Borma

Дата изготовления:

Контроль качества:

Декларация соответствия ЕАЭС N RU Д-RU.PA07.B.04325/22
от 20.10.2022, действует по 02.10. 2027

1. Проверьте комплектацию перед сборкой. Если вам не положили детали, то скорее свяжитесь с нами и мы отправим вам их.
2. Ставим ноги в вертикальное положение, зеркально друг другу, и прикрепляем сидушку между ними, используя винты №1.
3. Перемычку прикрепляем к ногам винтами №2. Клеим подпятники и фиксируем заглушки на винтах.
4. Если вы остались довольны покупкой, то оставляем отзыв, а если остались вопросы или предложения, то вы можете связаться с нами и мы быстро решим ваш вопрос. Удачных покупок!

видеосборка

ВАШИ ОТЗЫВЫ ПОМОГАЮТ НАМ СТАНОВИТСЯ ЛУЧШЕ